J-J (1 : 25)

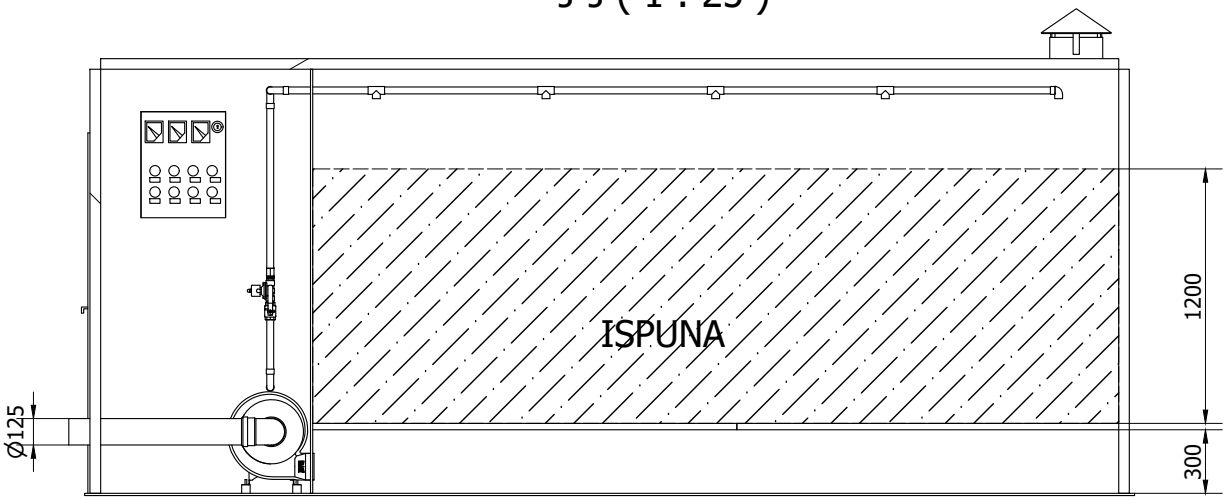

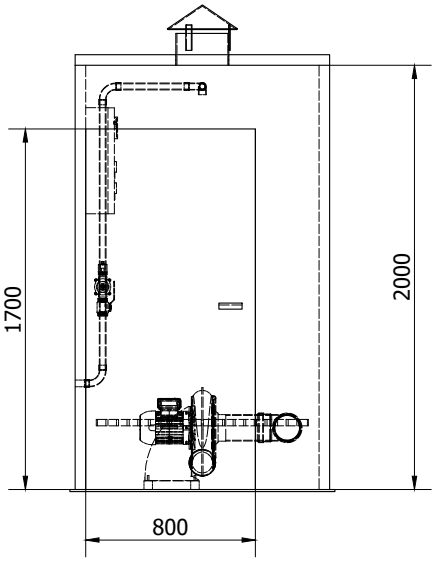

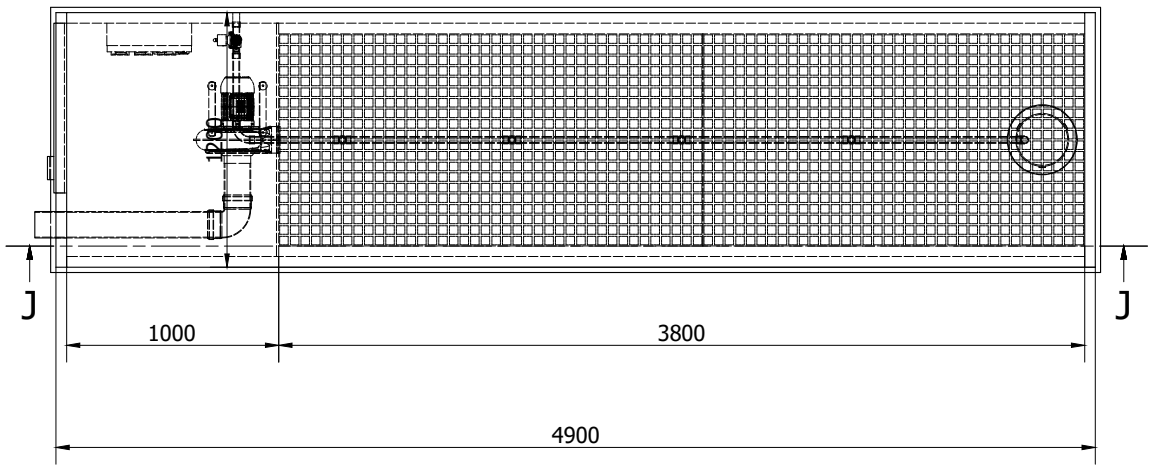

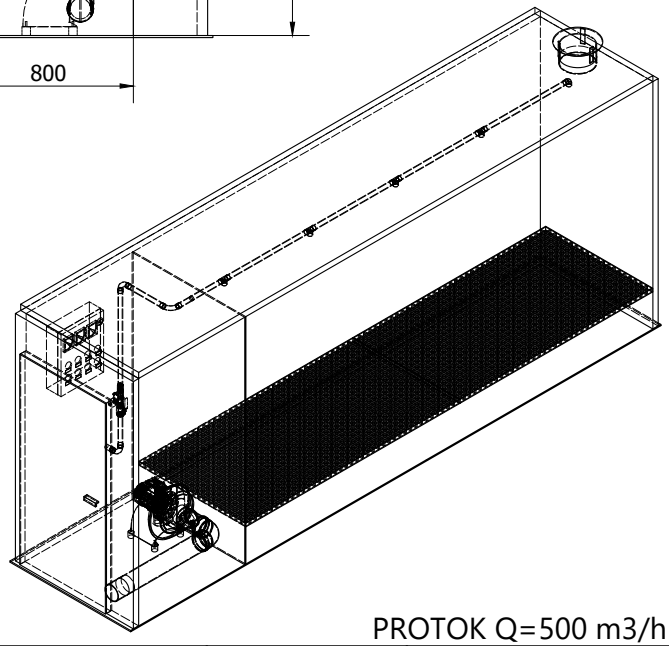

PROTOK Q=500 m3/h

PODRUČJE PRIMJENE:	MJERILO:1 : 25	MASA:	
	VRSTA MATERIJALA: PE-HD		
	Datum	Ime	BP BF 500 P
Crtao	16.07.2020.	Filip Topolovec	ZATVORENI TIP
Pregledao			
Norma			
Odobrio			
GROUP	Šifra nacrta: FT-20/173		1 / A4